1079AF

Abstützung

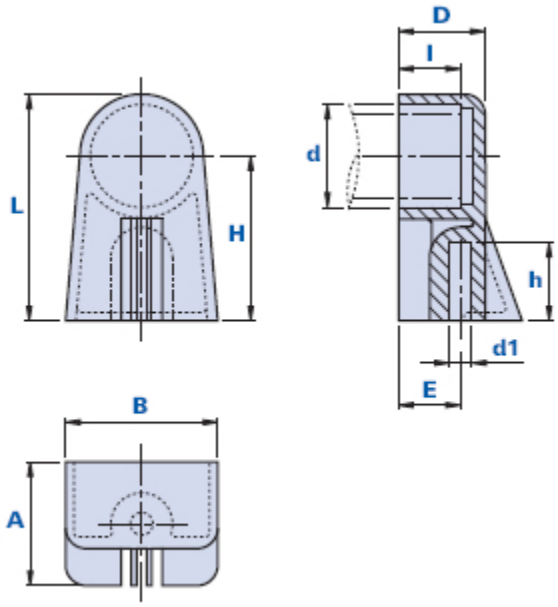

Code	Beschreibung	Abmessungen A	B	D	L	E	H	d	I	Bohrung d1	h	Gewicht Gr.	Stock
1079AF003500	1079/AF D.20 d1 4,5	30	37	21	55	15	40	20	15	4,5	19	18,9	-
1079AF004500	1079/AF D.20 d1 5,5	30	37	21	55	15	40	20	15	5,5	19	18,8	-
1079AF005500	1079/AF D.25 d1 5,5	30	37	21	55	15	40	25	15	5,5	19	18,2	√

Werkstoff
Technopolymer auf Polyamidbasis (PA). Beständig gegen organische und anorganische chemische Stoffe wie Öle, Fette, Kraftstoffe, Lösungsmittel.

Farbe
Schwarz; satiniertes Finish.
Bei entsprechenden Stückzahlen auch andere Farben möglich.

Montage
Mit selbstschneidenden Schrauben.

Verpackungseinheit
100 - 200 - 500 Stück.

Thenar Srl - Via della Costituzione, 66 - 42015 Correggio (RE) Italien
Tel. +39 0522 740511 - Fax +39 0522 740555 - info@thenar.it - www.thenar.it
Thenar-Modelle - Reproduktion der Zeichnungen nur zulässig, wenn die Quelle angegeben wird.