TF

Einfüllstopfen mit Entlüftung und Innengewinde

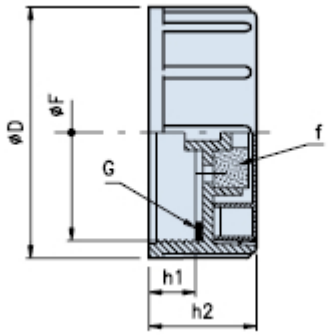

f = Luftfilter
G = Innenseitige Gummidichtung

Code	Abmessungen F	D	h1	h2	Stock
01TF-2	G 2"	67,5	15	30	-
01TF-60.2	M60x2	67,5	15	30	-

Werkstoff
Stopfen aus thermoplastischem Kunststoff (Polyamid 66) mit hervorragender mechanischen Widerstandsfähigkeit gegen hohe und tiefe Temperaturen, mit Maßbeständigkeit und Stoßfestigkeit.
Luftfilter aus Polyurethan Schaumstoff, Filterfeinheit 40 Mikron.
Innenseitige Flachscheibendichtung aus Synthetikgummi (NBR) 70 Shore.

Beschreibung
Einfüllstopfen mit Entlüftung und Innengewinde für Schraubmontage auf Gewindestutzen mit entsprechendem Durchmesser.

Farbe
Schwarz mit rotem Deckel.

Anmerkungen
Der Stopfen wird serienmäßig mit der Aufschrift OIL geliefert. Auf Anfrage ist er auch in Ausführung gelb mit Aufschrift GASOIL oder DIESEL lieferbar.
Bei entsprechenden Stückzahlen kundenspezifische Anpassung möglich.

Verpackungseinheit
1 - 50 - 100 Stück.

Thenar Srl - Via della Costituzione, 66 - 42015 Correggio (RE) Italien
Tel. +39 0522 740511 - Fax +39 0522 740555 - info@thenar.it - www.thenar.it
Thenar-Modelle - Reproduktion der Zeichnungen nur zulässig, wenn die Quelle angegeben wird.