TF

Tapón de carga y ventilación, roscado interno

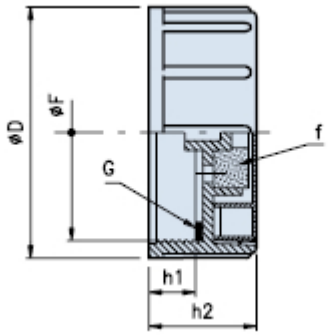

F = Filtro aire
G = Empaquetadura interna de goma

Código	Dimensiones F	D	h1	h2	Stock
01TF-2	G 2"	67,5	15	30	-
01TF-60.2	M60x2	67,5	15	30	-

Material
Tapón de material termoplástico (Poliamida 66), caracterizado por una óptima resistencia mecánica a las altas y bajas temperaturas, estabilidad dimensional y resistencia a los impactos.
Filtro aire de poliuretano expandido con grado de filtración de 40µ.
Empaquetadura de sellado interna plana de goma sintética (NBR) 70 Shore.

Descripción
Tapón de carga y ventilación con roscado interno para el montaje atornillado en bocas roscadas de diámetro correspondiente.

Color
Negro con tapa roja.

Notas
Los tapones se suministran de serie con la inscripción OIL. Bajo pedido son disponibles tambièn en color amarillo con la inscripción GASOIL o DIESEL.
Se pueden personalizar para cantidades adecuadas.

Envase
1 - 50 - 100 piezas.

Thenar Srl - Via della Costituzione, 66 - 42015 Correggio (RE) Italia
Tel. +39 0522 740511 - Fax +39 0522 740555 - info@thenar.it - www.thenar.it
Modelos THENAR propiedad reservada según la Ley. - Los diseños no se pueden reproducir sin citar la fuente.