TCSZF

Bouchon d'évent moleté avec disque brise-jet et filtre

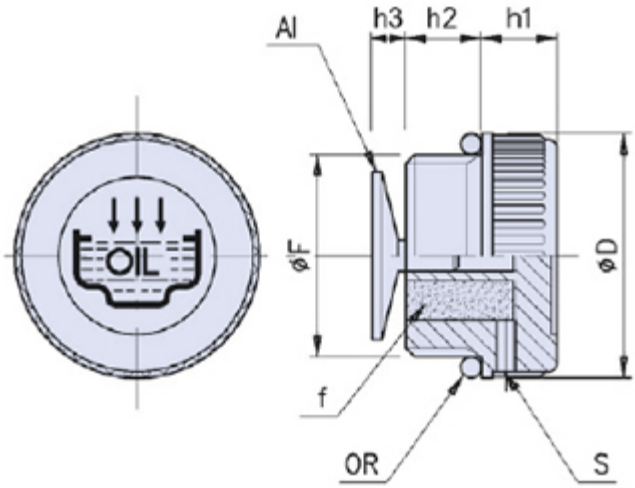

Al = Disque brise-jet
f = Filtre à air
OR = Bague d'étanchéité
S = Évent

Code	Dimensions F	D	h2	h1	h3	Stock
01TCSZF-38	G 3/8"	20,5	10	9	3	-
01TCSZF-12	G 1/2"	28	10,5	10,5	3	-
01TCSZF-34	G 3/4"	31	11	12	4	-
01TCSZF-1	G 1"	49	12	12	4	-
01TCSZF-114	G 1 1/4"	49	13,5	13	4	-
01TCSZF-16.15	M 16x15	20	10	9	3	-
01TCSZF-18.15	M 18x15	28	10	10,5	3	-
01TCSZF-20.15	M 20x15	28	10	10,5	3	-
01TCSZF-22.15	M 22x15	28	11	10,5	3	-

Matériau
Bouchon en matériau thermoplastique (Polyamide 66) à haute résistance mécanique aux basses et hautes températures, stabilité dimensionnelle et haute résistance aux chocs.
Filtre à air en polyuréthane expansé, degré de filtration 40 microns.

Description
Bouchon à tête cylindrique fileté d'évent, moleté avec disque brise-jet et filtre.
Le disque brise-jet, appliqué à pression sous le filet, protège l'évent contre d'éventuelles projections d'huile en barbotage.
Le filtre à air, en polyuréthane expansé, inséré dans le bouchon, protège l'huile contre la poussière et les impuretés externes.
L'évent se trouve latéralement sur la tête hexagonale avec Ø de 2 à 3,5 mm.

Couleur
Noir.

Notes

Thenar Srl - Via della Costituzione, 66 - 42015 Correggio (RE) Italie
Tel. +39 0522 740511 - Fax +39 0522 740555 - info@thenar.it - www.thenar.it
Modéles THENAR, propriété réservée aux termes de la loi - Dessins pas reproductibles si la source n'est pas citée.

Les bouchons sont fournis de série avec le texte OIL.

Emballage
1 - 50 - 100 pièces.

Thenar Srl - Via della Costituzione, 66 - 42015 Correggio (RE) Italie
Tel. +39 0522 740511 - Fax +39 0522 740555 - info@thenar.it - www.thenar.it
Modéles THENAR, propriété réservée aux termes de la loi - Dessins pas reproductibles si la source n'est pas citée.